ՈՒՂՂԱՁԻԳ ԿԱՊ ՈՒԿ-1 Մ1:20

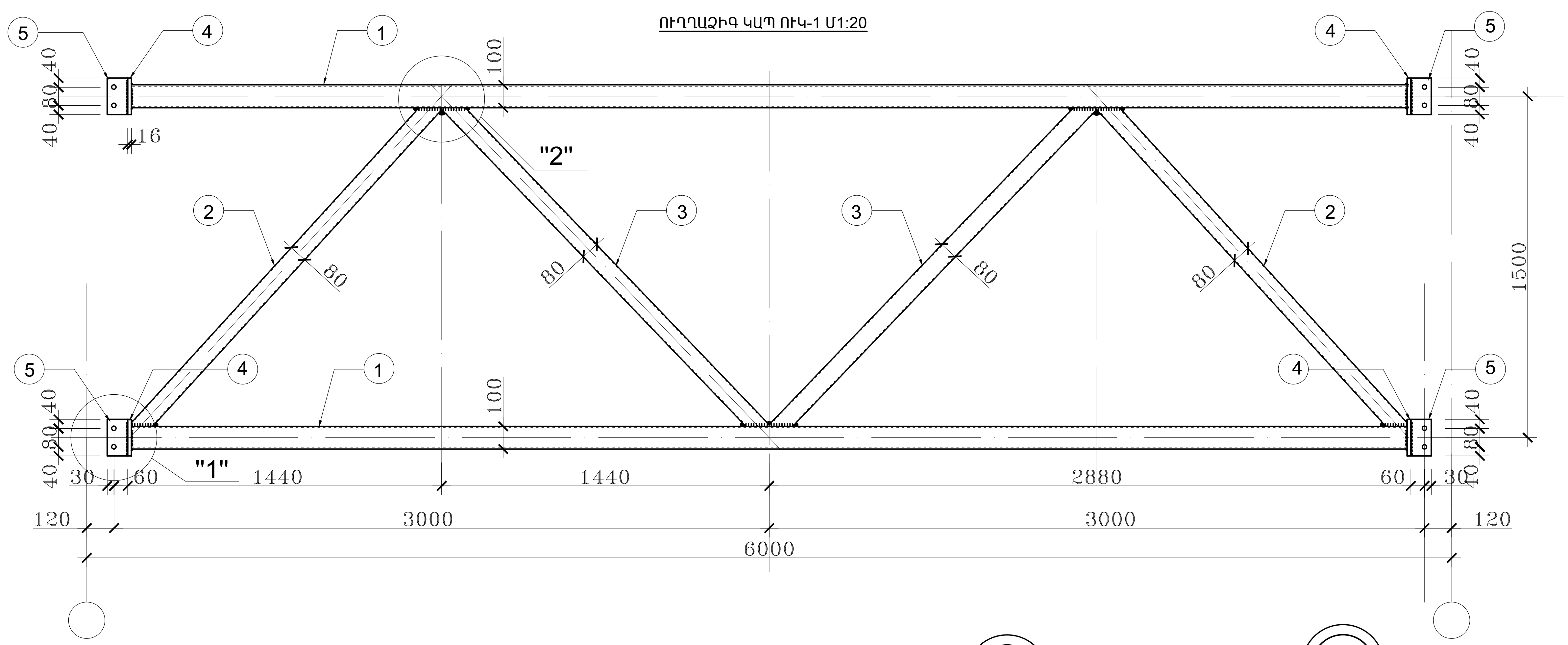

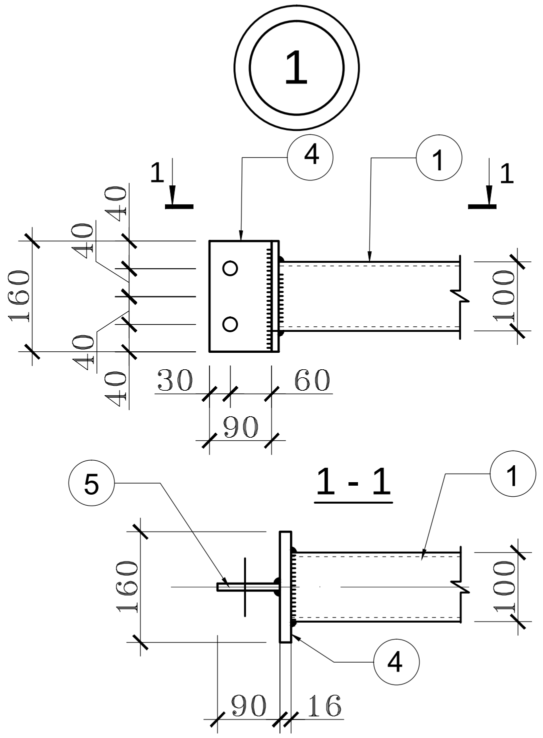

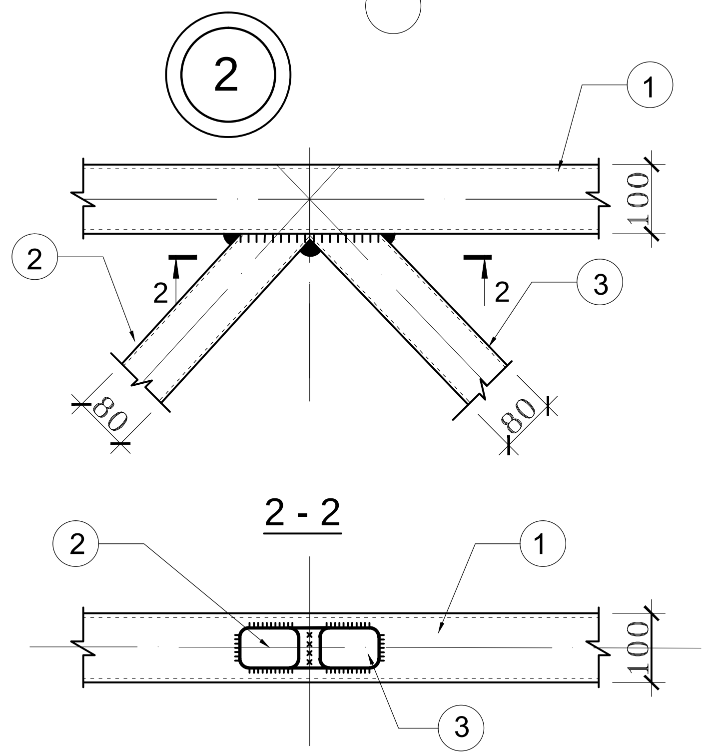

ՄԵՏԱՂԻ ՄԱՍՆԱԳԻՐ ՄԵԿ ՄԱՐԿԱՅԻ ՀԱՄԱՐ

ԱՆՎԱՆՈՒՄ	ԴԻՐՔ	ՊՐՈՖԻԼ ՄՄ.	ԵՐԿԱՐՈՒԹ. ՄՄ.	ՔԱՆԱԿ ՀԱՏ	ՔԱՇ ԿԳ. ՄԵԿ ԷԼԵՄԵՆՏԻ	ՔԱՇ ԿԳ. ԲՈԼՈՐ ԷԼԵՄ.	
1	2	3	4	5	6	7	8
Ì Ì -1 Æ 1:20 (1 È)	1	□ 100x100x6	5608	2	95.3	190.6	30245-2003
	2	□ 80x80x4	1955	2	18.1	36.2	
	3	□ 80x80x4	2008	2	18.52	37.04	
	5	-16x160	160	4	3.3	13.2	103-76
	6	-10x90	160	4	1.2	4.8	
ԸՆԴԱՄԵՆԸ						281.84	
ՋՈԴՎԱԾ ՄԵՏԱՂԻ ՔԱՇԸ -1.5%						4.23	
ԸՆԴՀԱՆՈՒՐ						286.1	

ԲՈԼՈՐ ՉՆՇՎԱԾ ԱՆՑՔԵՐԸ ԸՆԴՈՒՆԵԼ Ø 23 մմ M20 ՀԵՂՅՈՒՍՆԵՐԻ ՀԱՄԱՐ

ՏՆՕՐԵՆ	. Ì	Â 7 È Î / Ì /	
ՆԳՃ	. Ì		
È Ì È	. È	Ì Ì È	ՓՈւԼ: ԱՆ; ԹԵՐԹ: 18; ԹԵՐԹԵՐ: 24
		ՈՒՂՂԱՁԻԳ ԿԱՊ ՈՒԿ-1 Մ1:20	ՄԱՌԱ ԵՎ ԴՈՒՍՏՐԵՐ» ՍՊԸ